DRUTEX	SOFTLINE 68	Przekroje Sections	Querschnitt Sezioni

skala 1:2

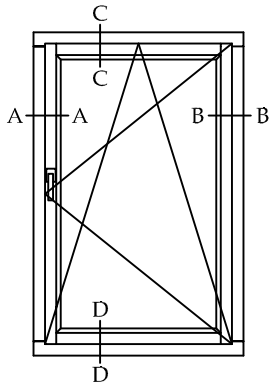

A-A, B-B, C-C

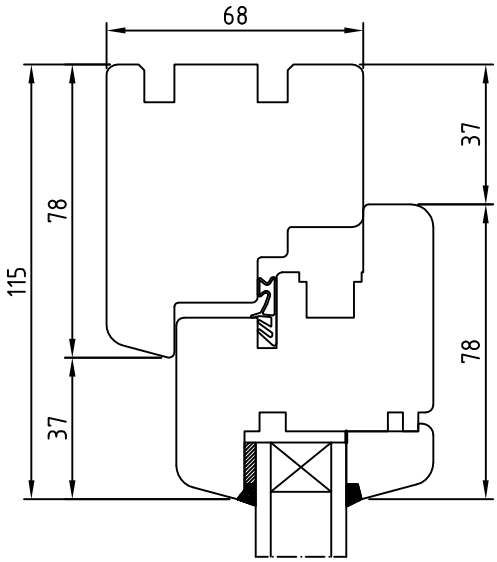

D-D

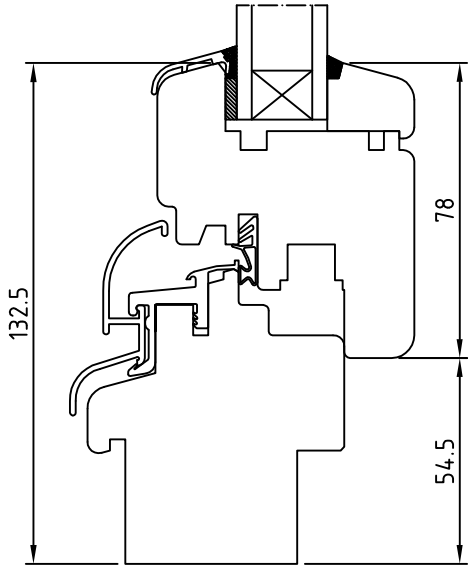

skala 1:2

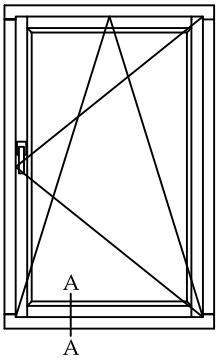

A-A

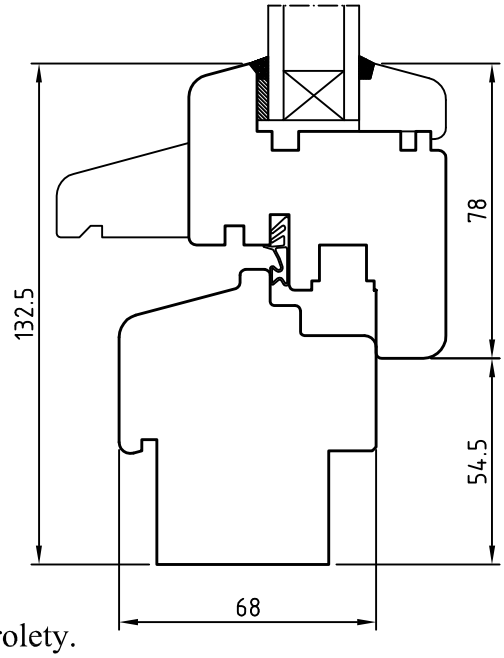

Brak możliwości zastosowania rolety.
Keine Möglichkeit von Anwendung eines Rolladenkastens.
Impossibile utilizzo della tapparella.

A'-A'

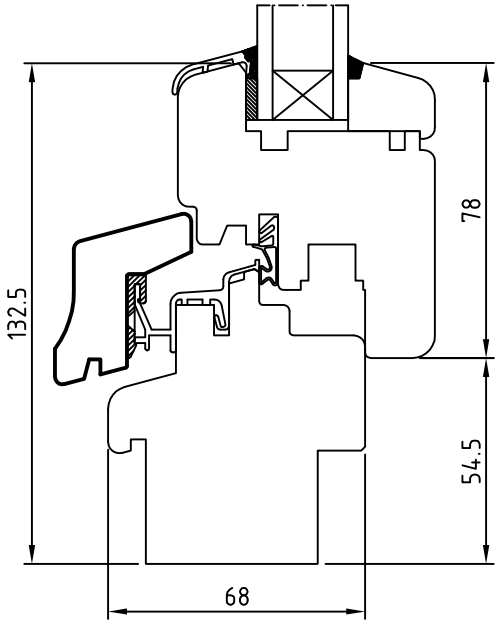

DRUTEX	SOFTLINE 68	Przekroje Sections	Querschnitt Sezioni

skala 1:2

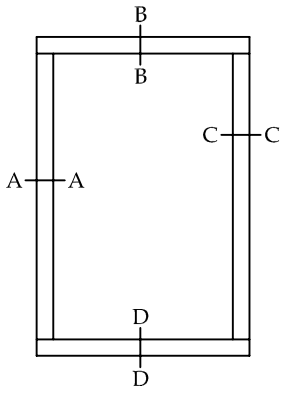

A-A; B-B; C-C

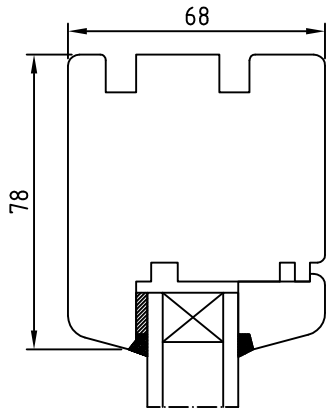

D-D

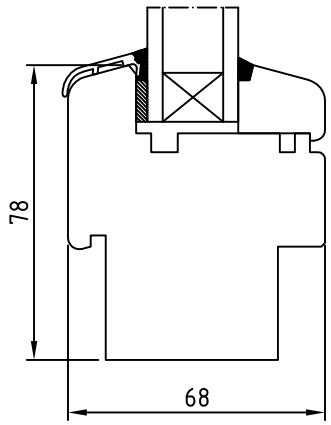

DRUTEX	SOFTLINE 68	Przekroje Sections	Querschnitt Sezioni

skala 1:2

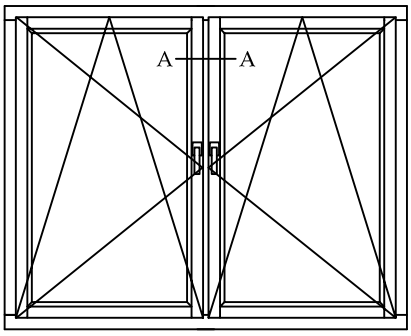

A-A

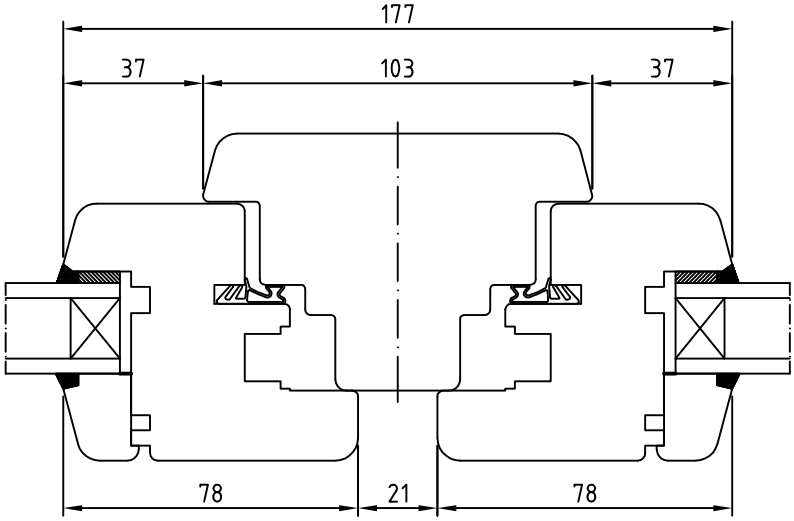

A'-A'

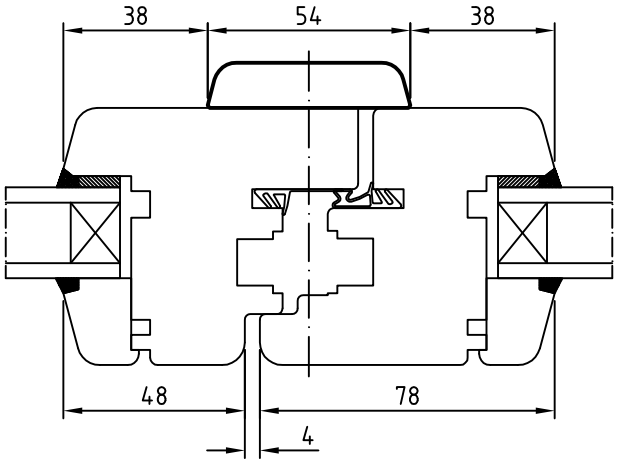

DRUTEX	SOFTLINE 68	Przekroje Sections	Querschnitt Sezioni

skala 1:2

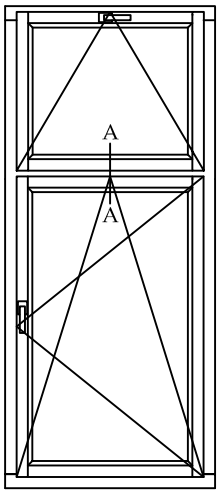

A-A

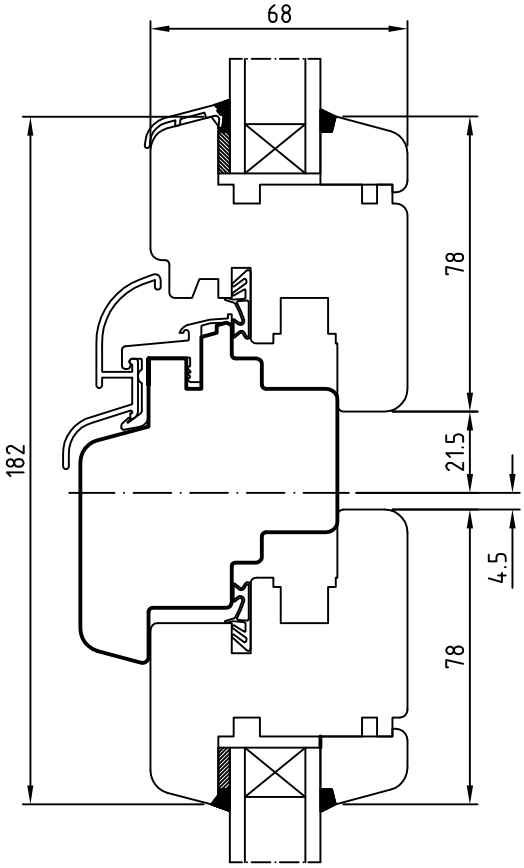

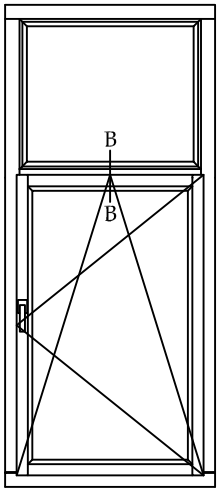

B-B

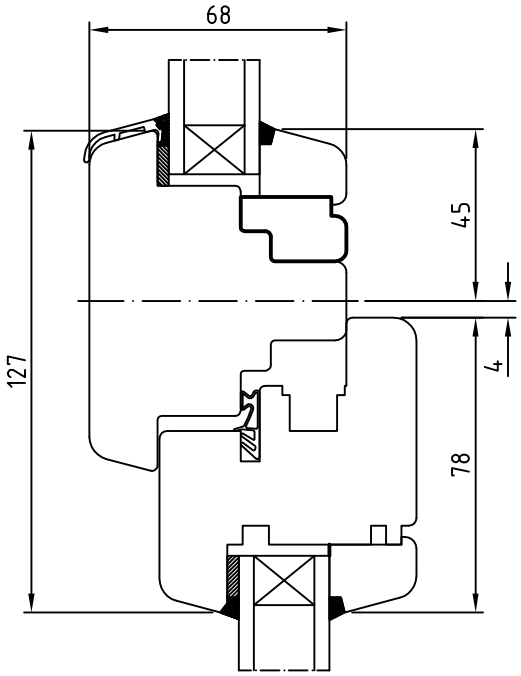

DRUTEX	SOFTLINE 68	Przekroje Sections	Querschnitt Sezioni

skala 1:2

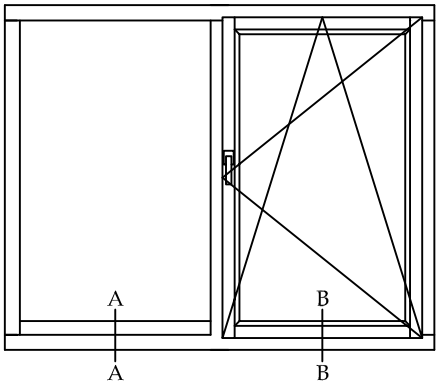

A-A

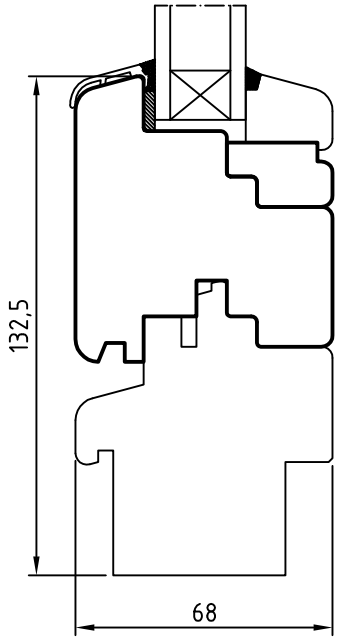

B-B

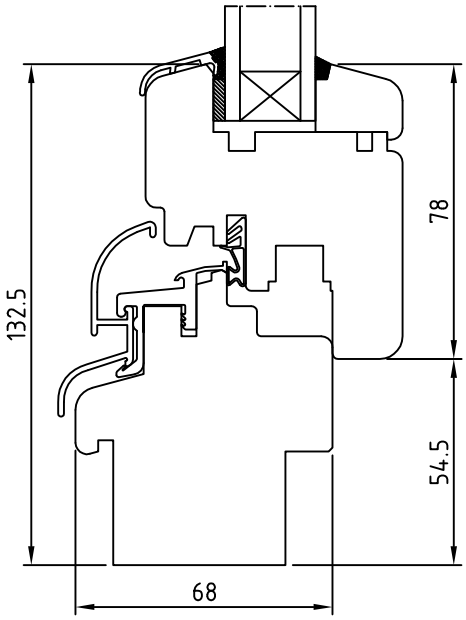

DRUTEX	SOFTLINE 68	Przekroje Sections	Querschnitt Sezioni

skala 1:2

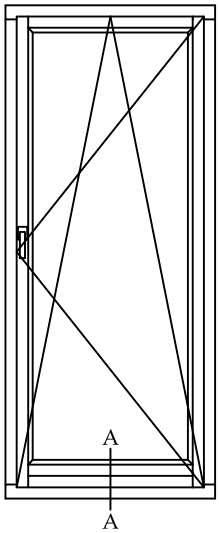

A-A

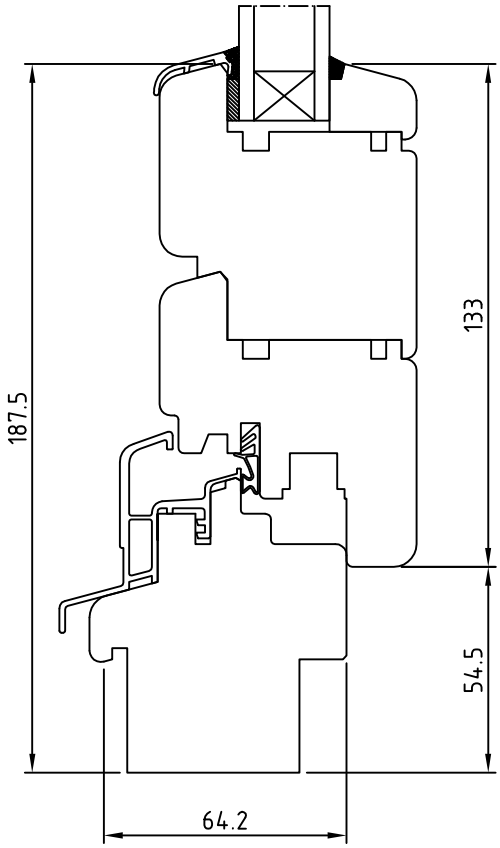

A'-A'

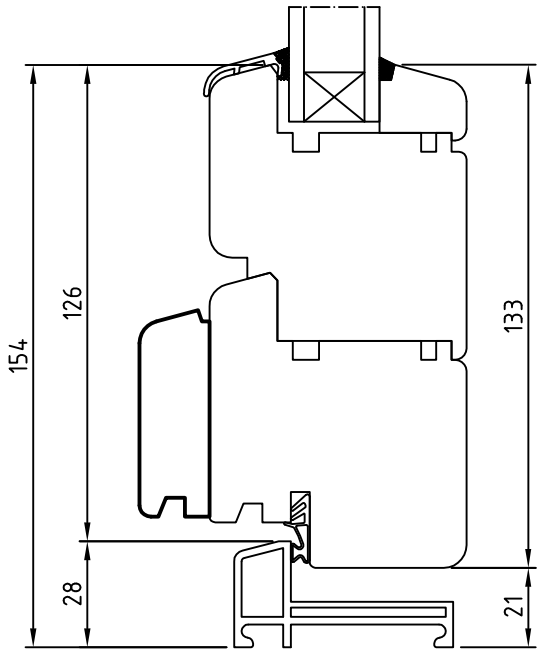

DRUTEX	SOFTLINE 68	Przekroje Sections	Querschnitt Sezioni

skala 1:2

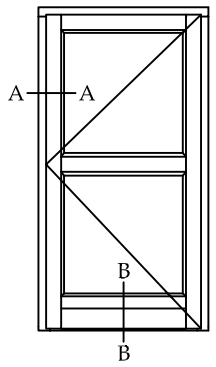

A-A

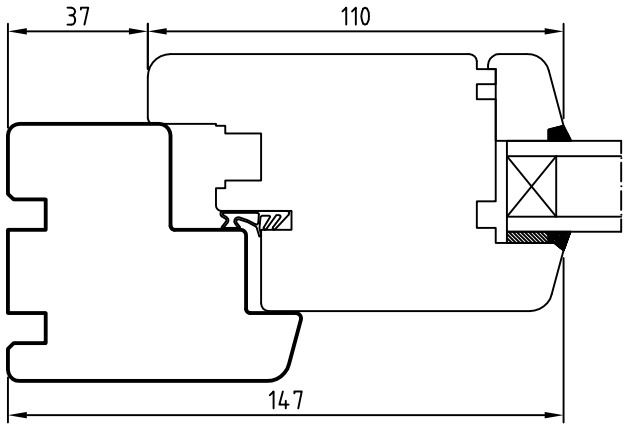

B-B

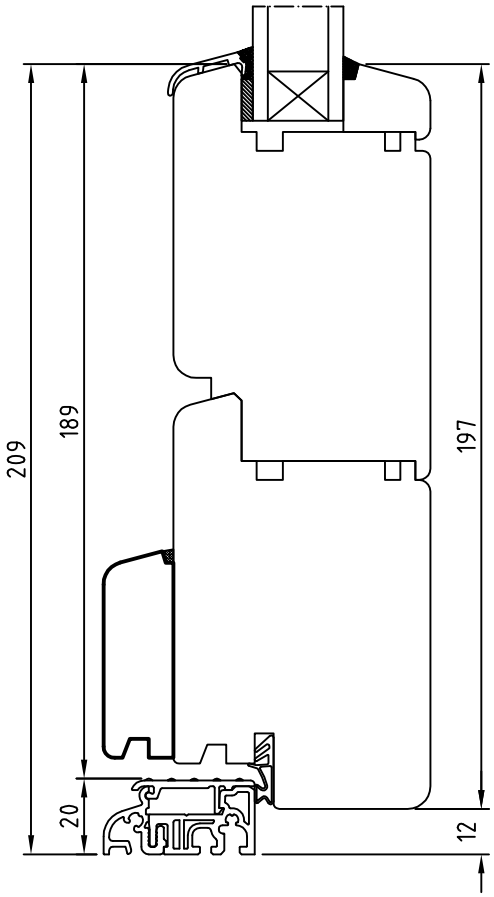

DRUTEX	SOFTLINE 68	Przekroje Sections	Querschnitt Sezioni

skala 1:2

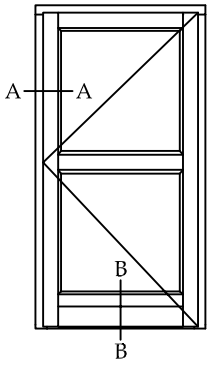

A-A

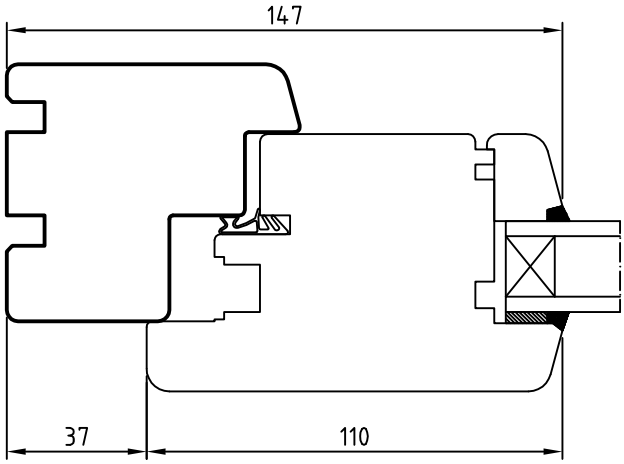

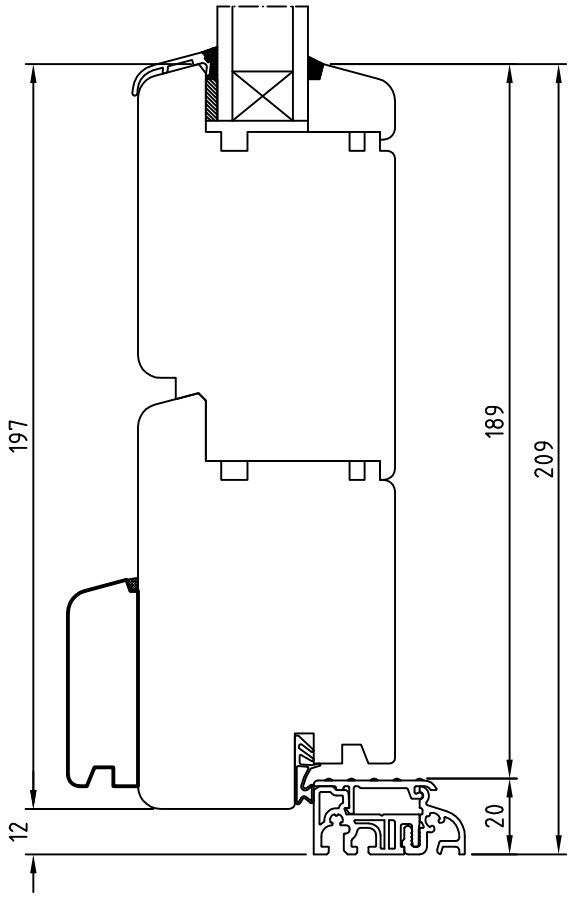

DRUTEX	SOFTLINE 68	Przekroje Sections	Querschnitt Sezioni

skala 1:2

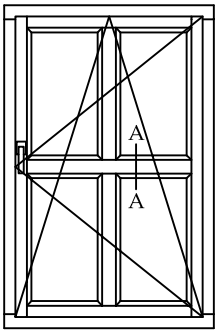

A-A

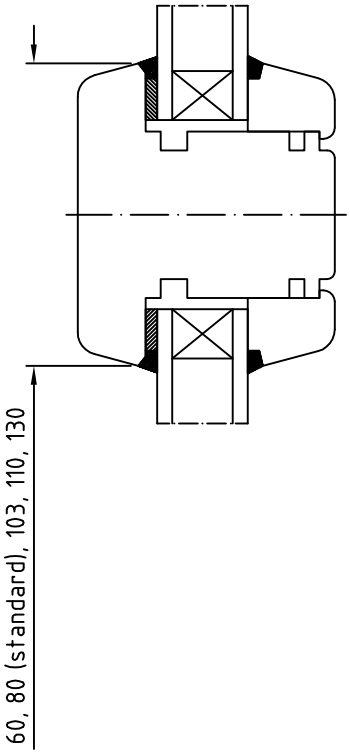

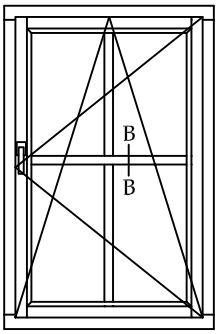

B-B

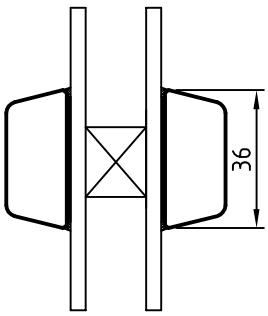

B'-B'

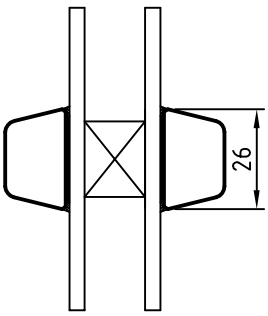

DRUTEX	SOFTLINE 68	Przekroje Sections	Querschnitt Sezioni

skala 1:2

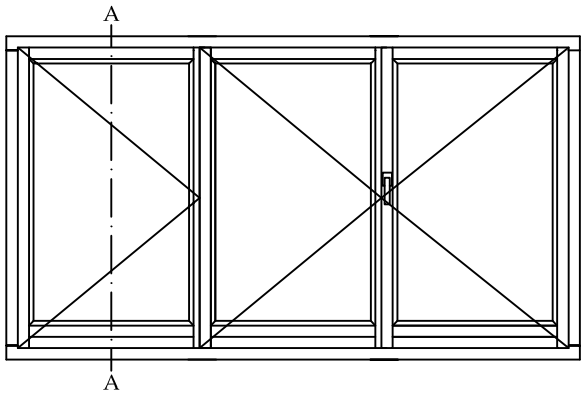

A-A

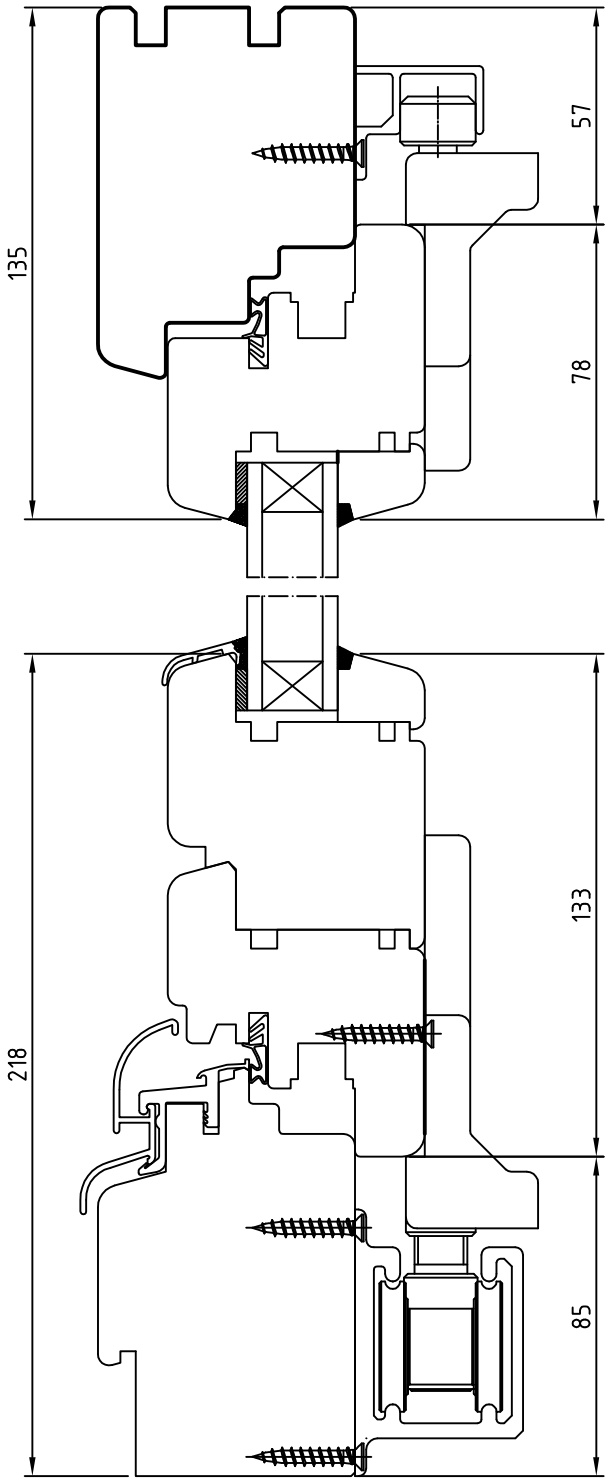

skala 1:2

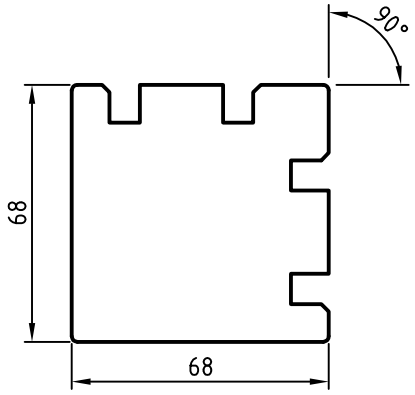

PP 090 - połączenie 90°
PP 090 - eckkopplung 90°
PP 090 - Legante 90°

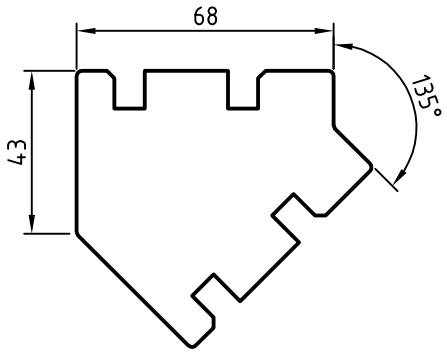

PP 135 - połączenie 135°
PP 135 - eckkopplung 135°
PP 135 - Legante 90°

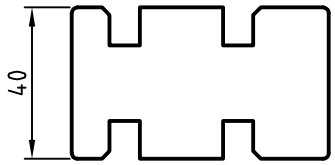

PR 040 - poszerzenie 40mm
PR 040 - verbreiterung 40mm
PR 040 - Allargamento 40mm

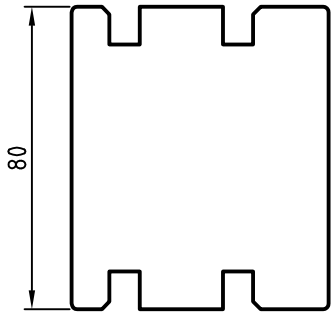

PR 080 - poszerzenie 80mm
PR 080 - verbreiterung 80mm
PR 080 - Allargamento 80mm

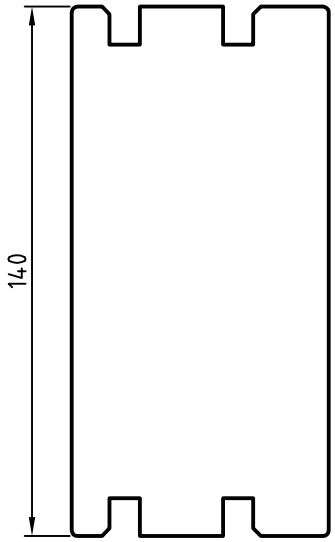

PR 140 - poszerzenie 140mm
PR 140 - verbreiterung 140mm
PR 140 - Allargamento 140mm

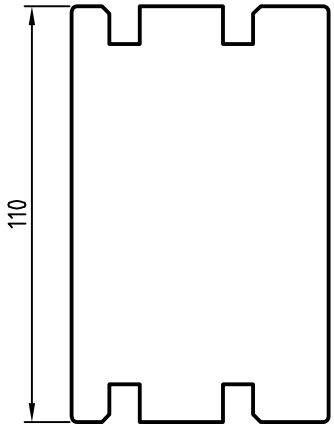

PR 110 - poszerzenie 110mm
PR 110 - verbreiterung 110mm
PR 110 - Allargamento 110mm

DRUTEX	SOFTLINE 68	Przekroje Sections	Querschnitt Sezioni

skala 1:2

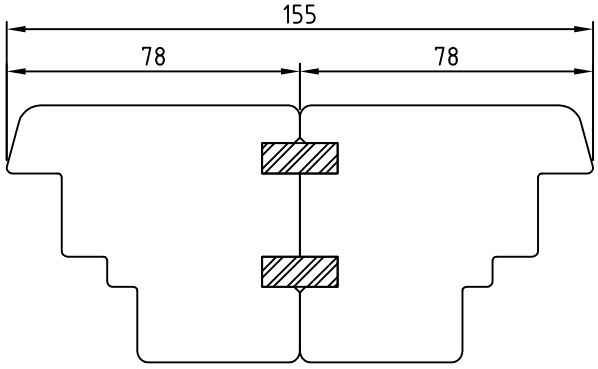

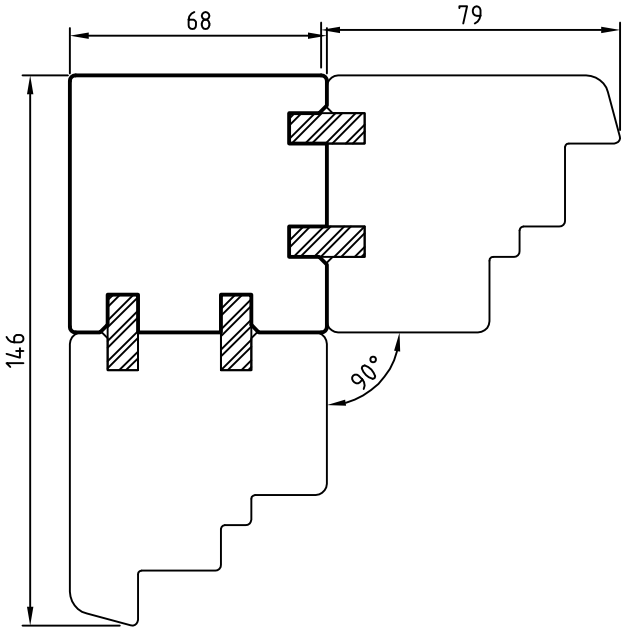

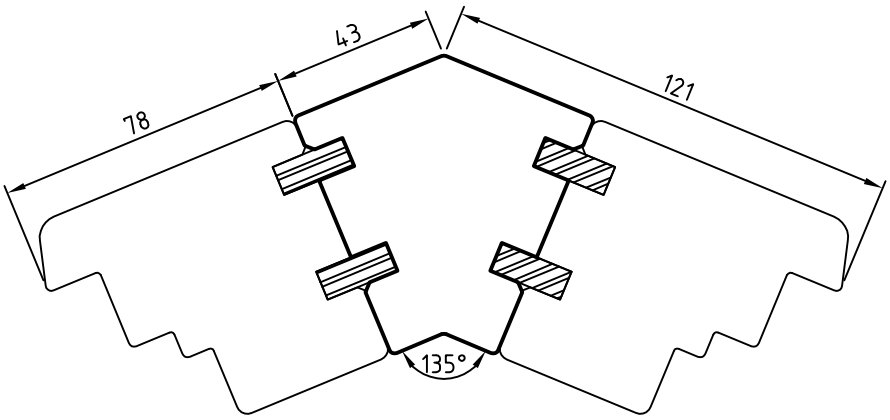

DRUTEX	SOFTLINE 68	Przekroje Sections	Querschnitt Sezioni

skala 1:2

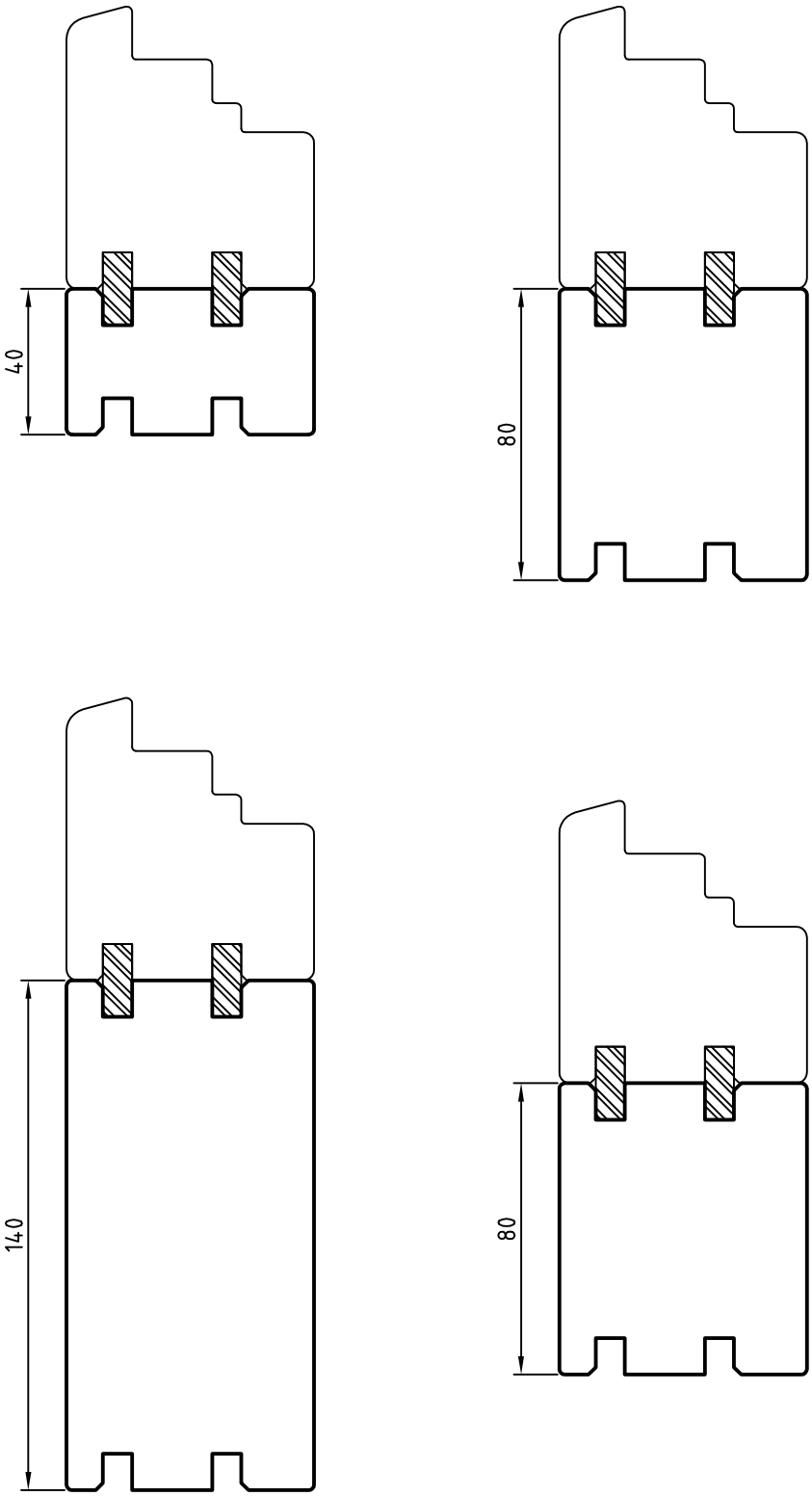

30.04.2015

DRUTEX	SOFTLINE 68	Przekroje Sections	Querschnitt Sezioni

skala 1:1

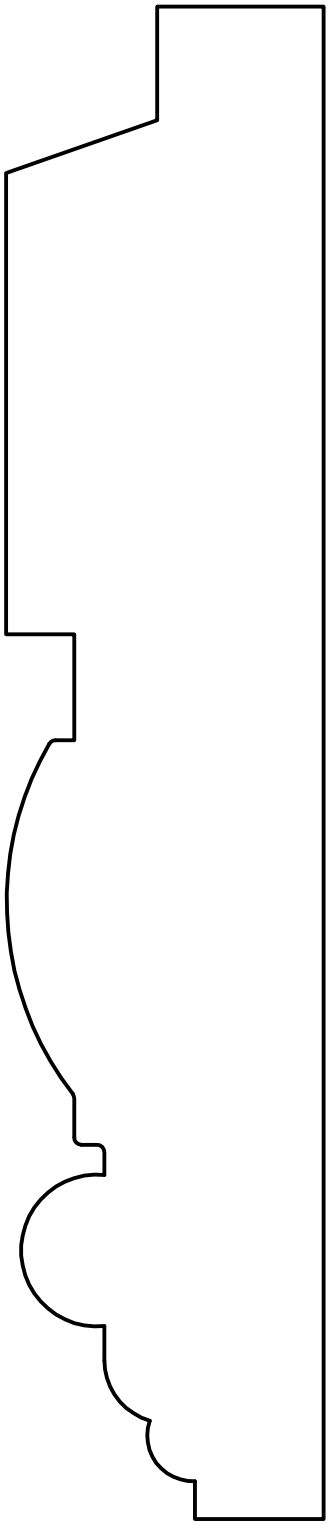

główka
Kopfstück
testa

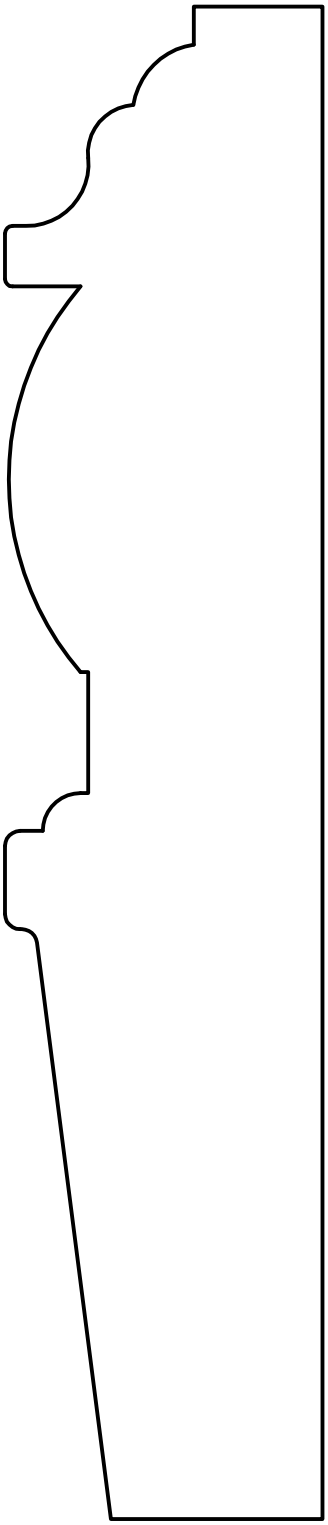

stopka
Fußstück
piedina

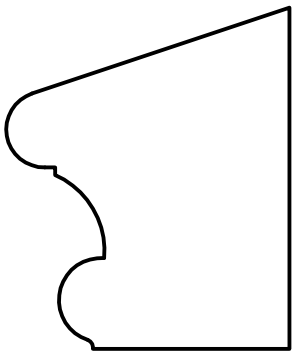

LS 101 - listwa ślemienia
LS 101 - Kämpferleiste
LS 101 - copvifilo ovizzontale

LP 201 - listwa przymyku
LP 201 - Schlagleiste
LP 201 - copvifilo rerticale

EKP1 - element ozdobny pionowy
EKP1 - Zierleiste senkrecht
EKP1 - elemento ornamentale verticale

skala 1:1

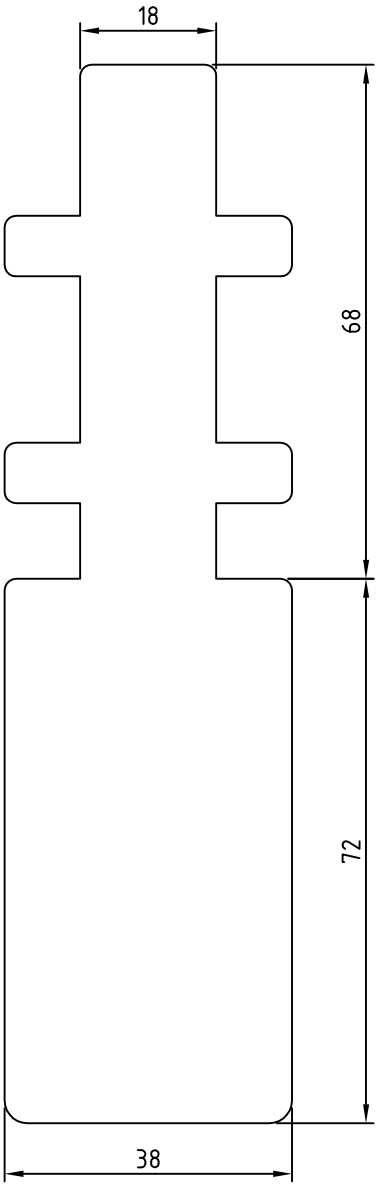

PS 038 - profil statyczny
PS 038 - Statik-Pfosten
PS 038 - profilo statico

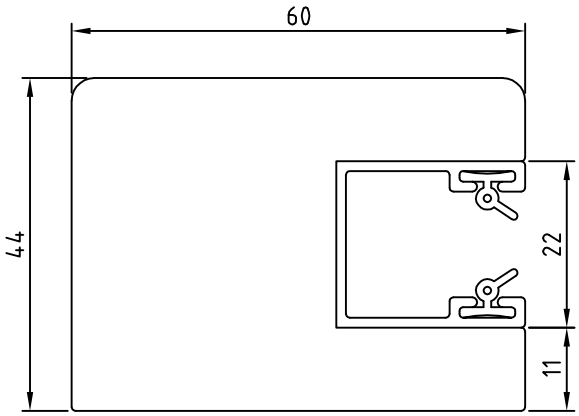

PD 110 - prowadnica rolety
PD 110 - Holz Führungsschiene
PD 110 - guida del avvolgibile

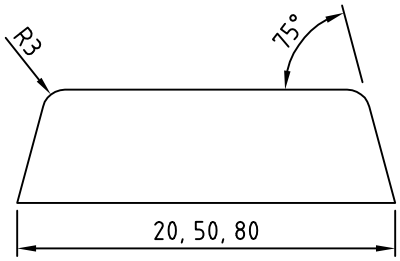

LM 020 (050, 080) - listwa maskująca
LM 020 (050, 080) - Abdeckeiste
LM 020 (050, 080) - listello coprente

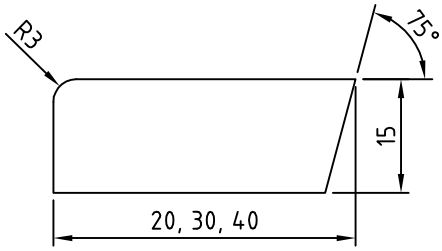

LW 020 (30, 40) - listwa wykończeniowa
LW 020 (30, 40) - Abschlußleiste
LW 020 (30, 40) - listello di finitura

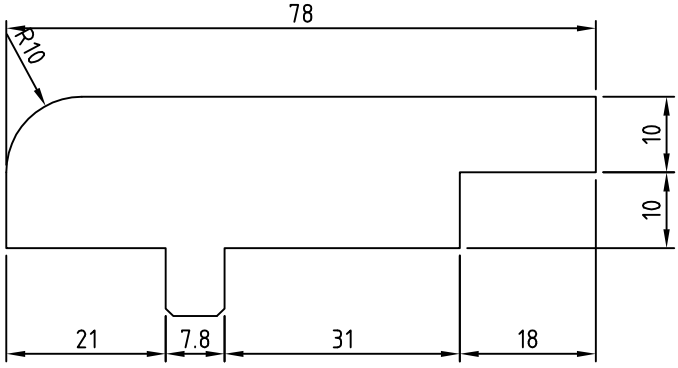

LT 120 - trawers
LT 120 - Rolladentraverse
LT 120 - Traverso

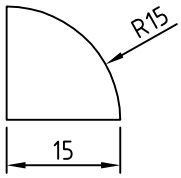

LWR 015 - ćwierćwałek
LWR 015 - Vierteldtab
LWR 015 - listello a quarto di cerchio

skala 1:2

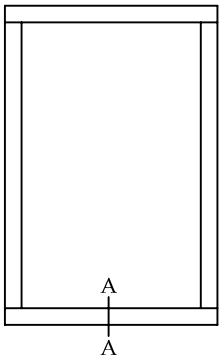

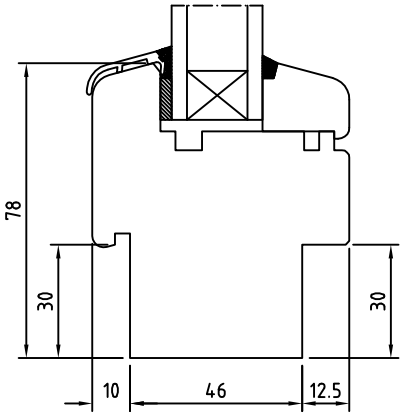

podcięcie standardowe
Standardfalz
lo scanso standard

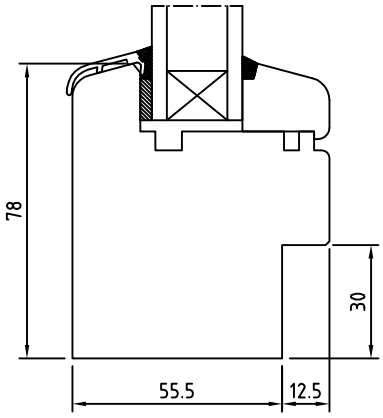

podcięcie wewnętrzne
Innenfalz
lo scanso interno

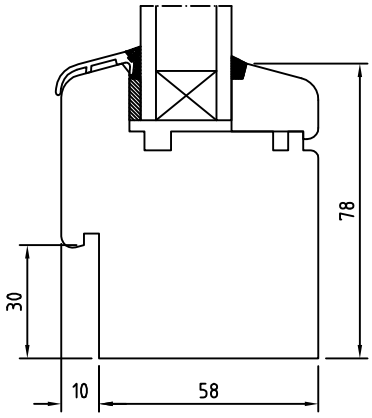

podcięcie zewętrzne
Außenfalz
lo scanso esterno

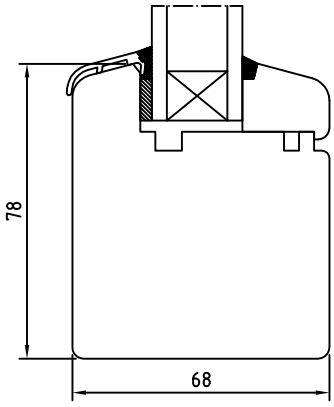

bez podcięć
Ohne Falz
senza gli scansi

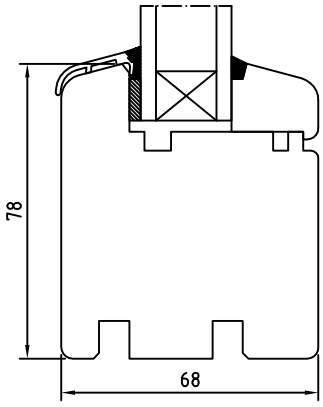

wcięcie na obce pióro
Falz für Federprofil
taglio per giunto